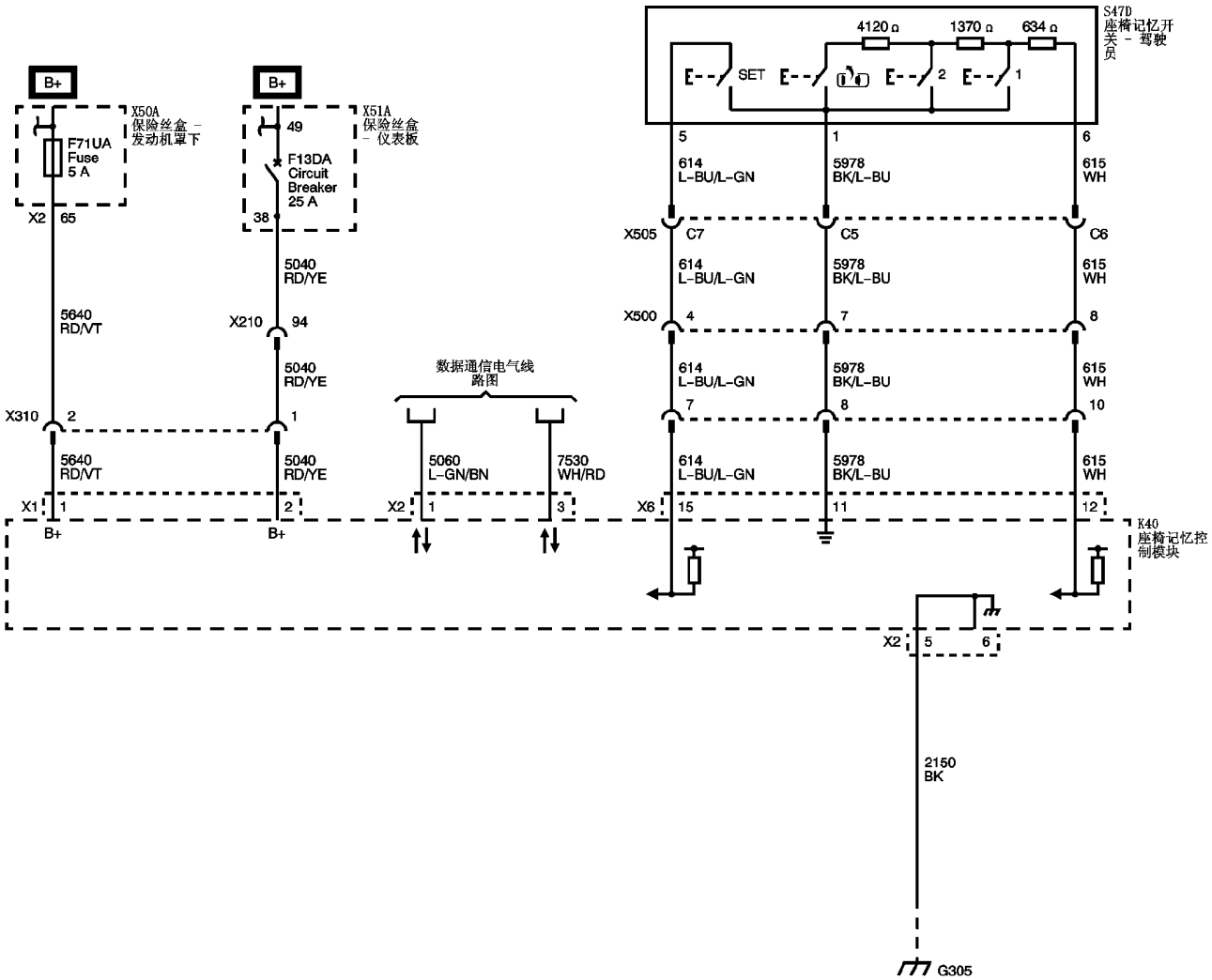
B+
X50A
保险丝盒 –
发动机罩下
F71UA
Fuse
5 A
X2
65
5640
RD/VT
X310
2
5640
RD/VT
X1
1
B+
B+
X51A
保险丝盒
– 仪表板
49
F13DA
Circuit
Breaker
25 A
38
5040
RD/YE
X210
94
5040
RD/YE
1
5040
RD/YE
2
B+
数据通信电气线
路图
5060
L-GN/BN
7530
WH/RD
X2
1
3
S47D
座椅记忆开
关 – 驾驶
员
4120 Ω
1370 Ω
634 Ω
SET
2
1
5
1
6
614
L-BU/L-GN
5978
BK/L-BU
615
WH
X505
C7
C5
C6
614
L-BU/L-GN
5978
BK/L-BU
615
WH
X500
4
7
8
614
L-BU/L-GN
5978
BK/L-BU
615
WH
7
8
10
614
L-BU/L-GN
5978
BK/L-BU
615
WH
X6
15
11
12
K40
座椅记忆控
制模块
X2
5
6
2150
BK
G305